注：取付は専門技術を有する工事業者が行って下さい。

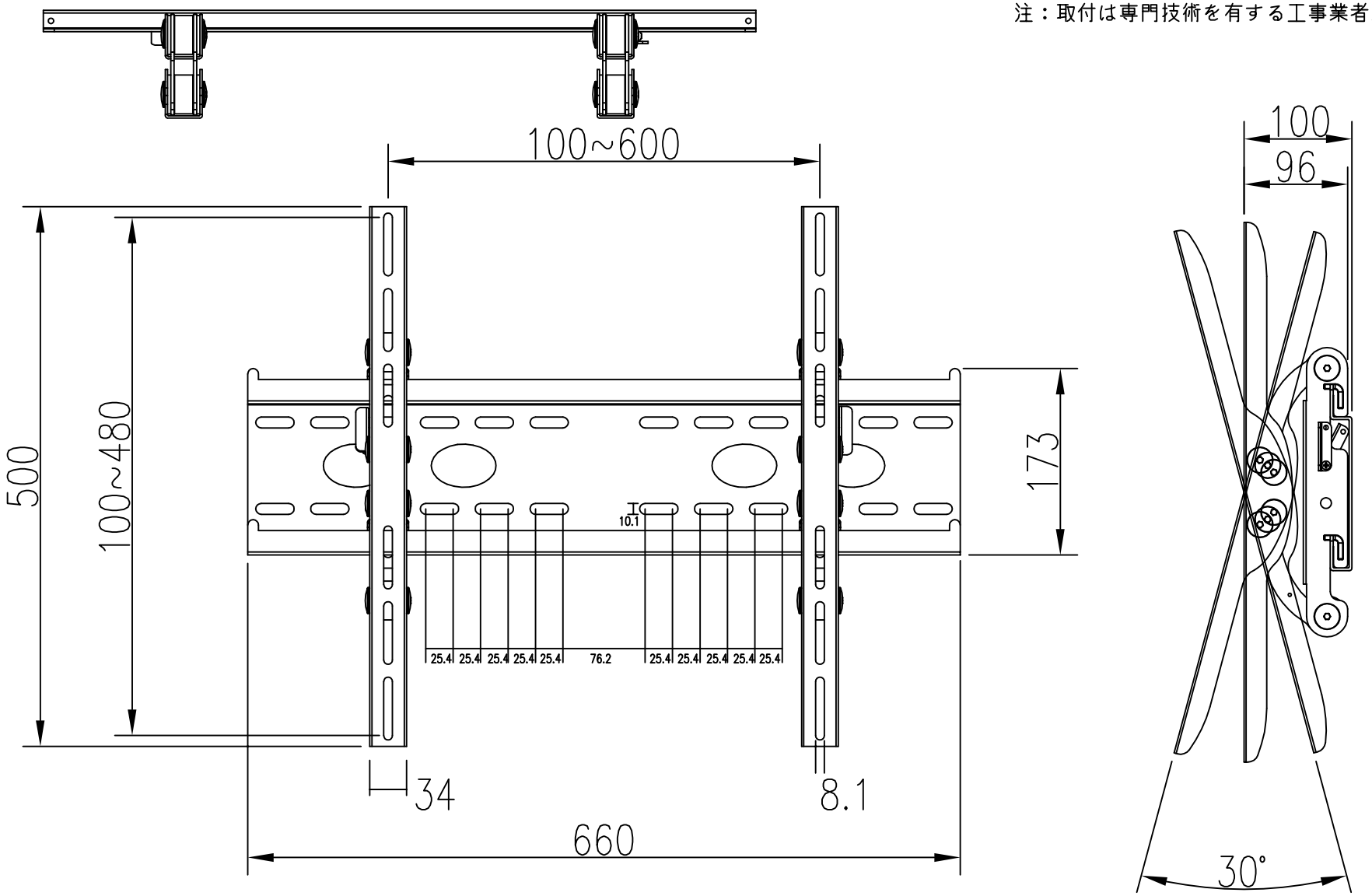

シリーズ	大型モニタ用アーム	色調	シルバー	商品名	PW−21−6
材質	Iron	関節	1	単位	m/m
設置方法	壁面取付	重量	7.0Kg	日付	2009．1．26
耐荷重	～80Kg	付属品	モニタ取付用ネジ・ナット、壁面取付用ボルト等、調節用工具	MODERNSOLID	
適合モニタ	37～52インチ(一般的な目安となります。)				